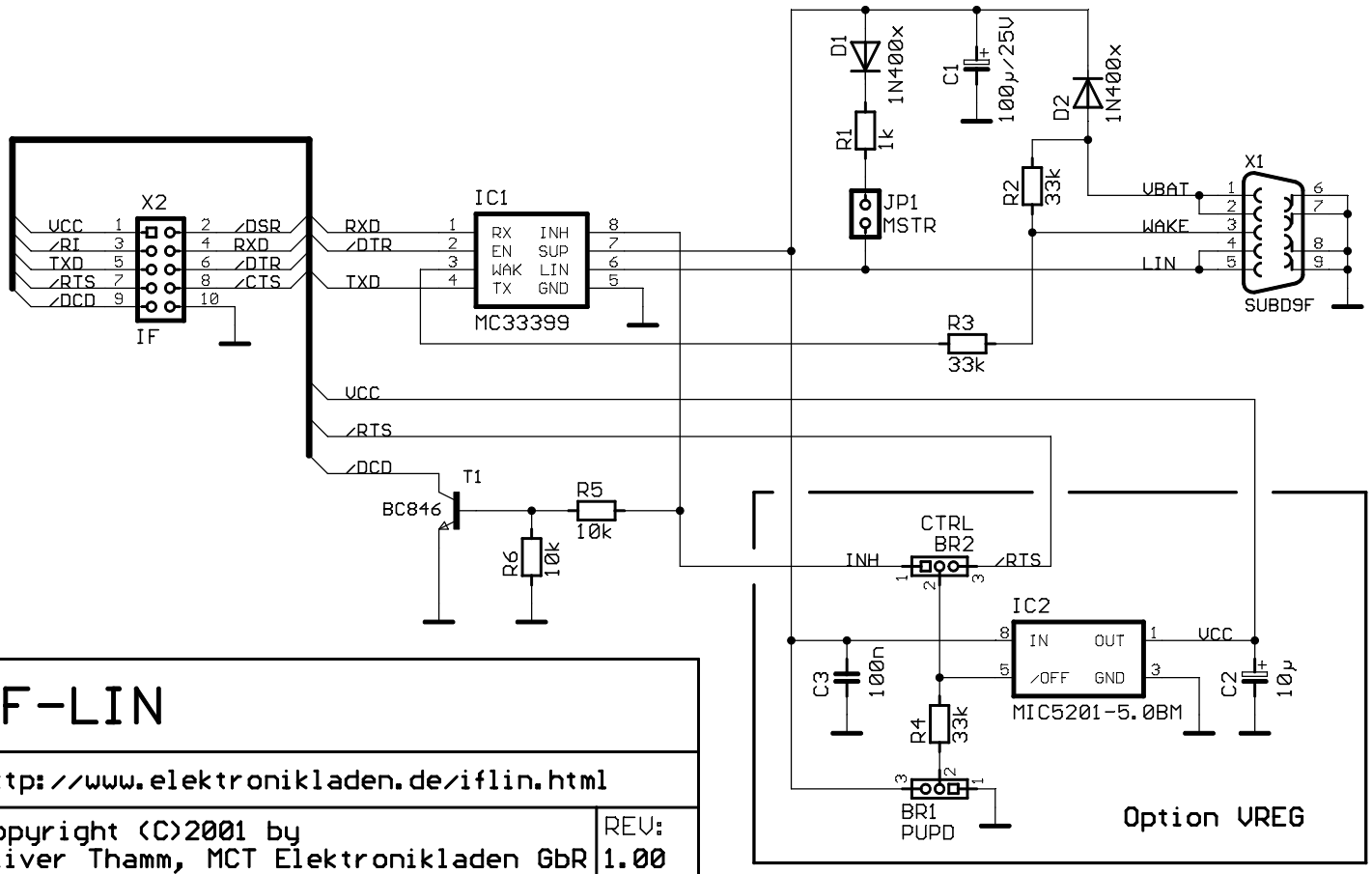

IF-LIN

http://www.elektronikladen.de/iflin.html

Copyright (C)2001 by
Oliver Thamm, MCT Elektronikladen GbR

REV: 1.00

Date: 19.10.2001 10:50:34

Sheet: 1/1